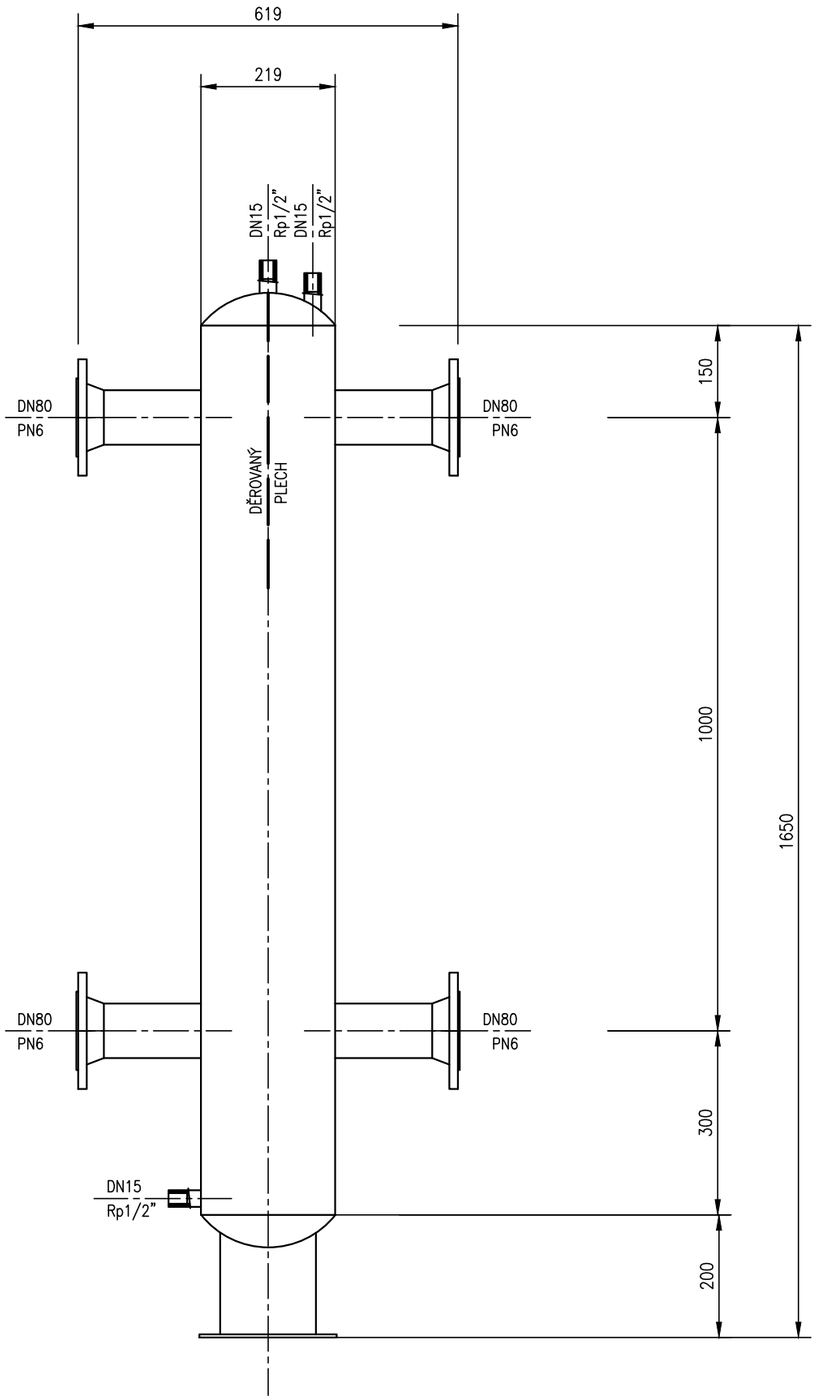

název stavby

PŘÍSTAVBA ZŠ A MŠ JÍLOVÉ U PRAHY

místo stavby k.ú. Jílové u Prahy, parc.č.st. 1524	investor MĚSTO JÍLOVÉ U PRAHY, Masarykovo náměstí 194, 254 01 Jílové u Prahy
generální projektant MILOTA Kladno spol. s r.o. Huťská 1557 272 01 Kladno IČO:47550961 www.milota.cz Tel.: 312 829 202 milota 20 1993-2013 číslo zakázky **662**	zpracovatel číslo zakázky zpracovatele autorizace
revize ..... datum	odpovědný projektant ING. JINDŘICH MATĚJKA
	hlavní inženýr projektu ING. JAN ROŠKOT — podpis J. Roškot
	vypracoval LEOŠ HINTERHOLZINGER — podpis
	kontroloval – — podpis
schéma	stupeň dokumentace DOKUMENTACE PRO PROVEDENÍ STAVBY — kód **DPS**
	část D – DOKUMENTACE OBJEKTŮ
	stavební objekt –
	profesní díl 05 – VYTÁPĚNÍ
	název přílohy **ÚT-ANULOID HV1**
	datum 11/2013 — měřítko 1:50 — formát – — paré
	část **D** . objekt . . díl **05.** příloha **04.** revize .